N

+Z
+Y
+X

МОНТАЖНЫЕ ЭЛЕМЕНТЫ

ПОЗ	НАИМЕНОВАНИЕ	КОЛ	МАТЕРИАЛ	МАССА ЕД-ЦЫ, КГ
1	ОСТ 24.125.01-89 ТРУБА 76х7	0.650 М		
2	07 ОСТ 24.125.15-89 ТРОЙНИК DN 65	1		
3	НГ 26524-065АЭ-01 2BIIa ТУ 26-07-1407-2008 КЛАПАН ЗАПОРНЫЙ СИЛЬФОННЫЙ С ЭЛЕКТРОПРИВОДОМ С ПАТРУБКАМИ ПОД ПРИВАРКУ DN 65 Pp 18,0 МПа Tp 350°C НЕРЖАВЕЮЩАЯ СТАЛЬ	1	СБОРНЫЙ	245.00
4	10 ОСТ 24.125.05-89 ОТВОД 90°-76х7-200х200-714 - R200	3	08Х18Н10Т ТУ 14-3Р-197-2001	8.55

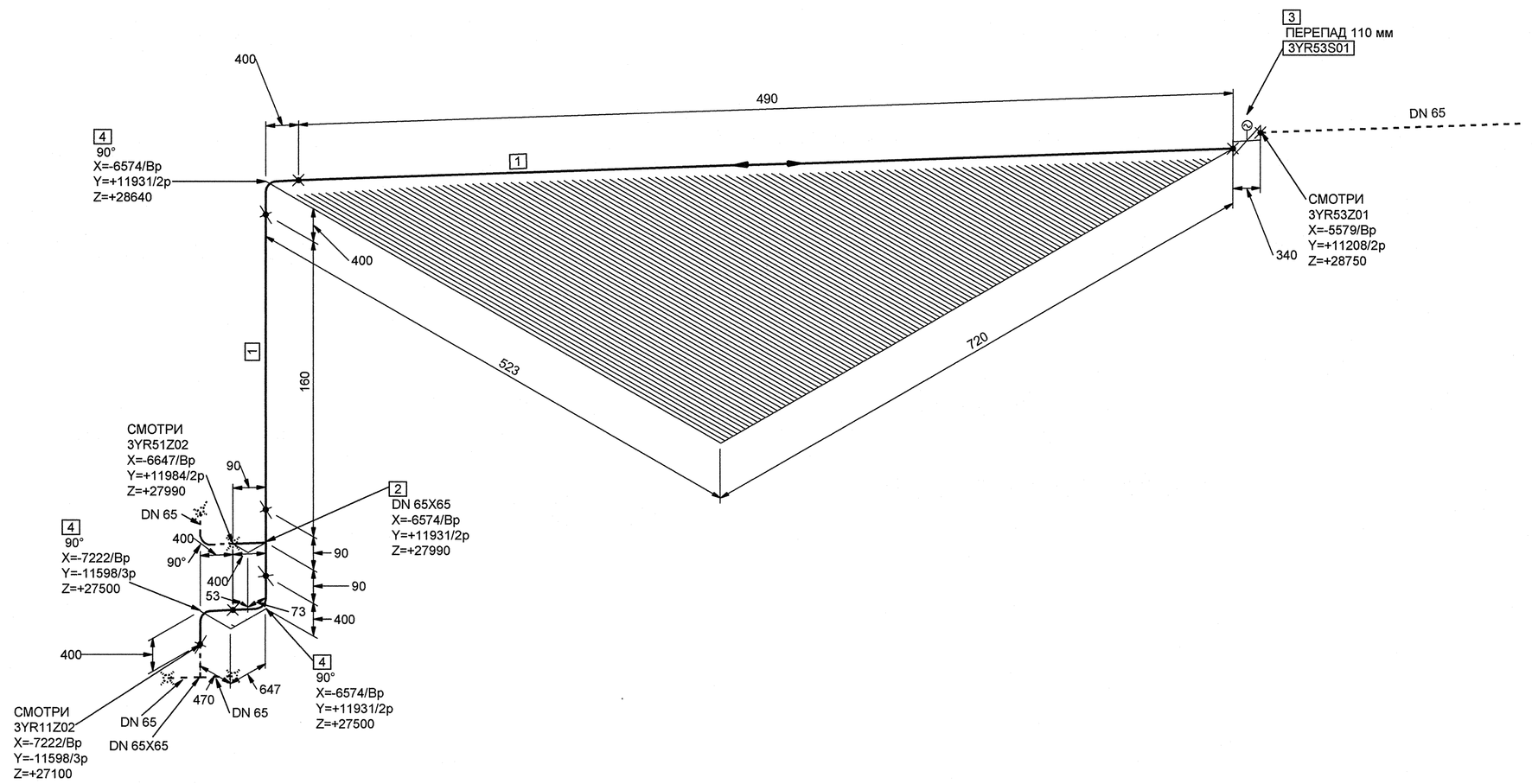

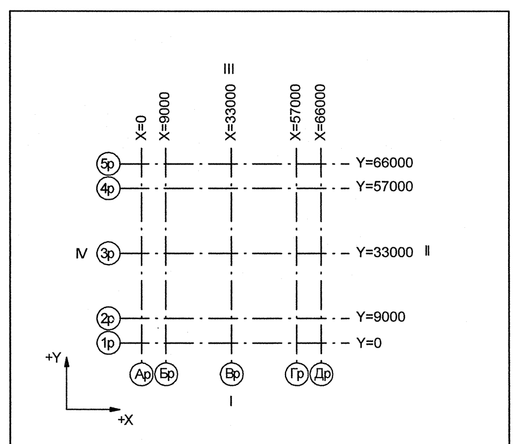

Номер трубопровода - VII
Подведомственность - ПНАЭГ 7-008-89
Классификационное обозначение по НП-001-97 - 2Н3
Группа по ПНАЭГ 7-008-89 - В
Класс безопасности по НП-001-97 - 2
Категория сейсмостойкости по НП-031-01 - I
Рабочие параметры: Pp= 17.64 МПа, tp=350°C
Параметры гидроиспытания: Pr=24.50 МПа, t не менее 5°C
Среда- Теплоноситель I контура
Газоводяная смесь

3TG11Z01_01	—	3	DN 100	Z+ 2700 X+ 175 Y- 2775	3TG11W01/N1				S8 3TG11Y01/PT-997				3TG11J01/TГ-235
Код блока	Трубопроводы проектируемые	Позиция детали	Условный проход	Координаты элементов в здании	Код оборудования/ Номер патрубка	Шов заводской	Шов монтажный	Резьбовое соединение	Позиция опоры Код опоры / код проходки	Направление среды	Переход	Штуцер	Код герметичной проходки/ код проходки

Изм.	Кол.уч.	Лист	№ док.	Подпись	Дата
Инж.2к.		Сухарева			9.06
Пров.вед.инж.		Веренцова			9.06
Пров.нач.гр.		Жук			9.06
Н.контр.		Краснояров			10.06

АРХИВНЫЙ ЭКЗЕМПЛЯР

Инв.№ подл. R3.00780.1.0.11
Лист 129

R3.TP25.3072.011.01.00.084

Ростовская АЭС Блок 3

Реакторное отделение
Герметичная часть
Трубопроводы газовых сдувок Pp>2,2 МПа

Стадия	Лист	Листов
Р	1	1

Изометрический чертеж
3YR53Z02

ОАО "НИАЭП" 2012

Формат А1

ДОПОЛНИТЕЛЬНЫЕ ПОДПИСИ

Взам. инв. N

Подп. и дата

Инв. N подл. R3.00780.1.0.11